ООО СК «А-Капитал»

«Развитие интегрированной системы безопасности ОАО «Славнефть-ЯНОС» в г. Ярославле, водозабор. Контрольно-пропускной пункт КПП»

ПРОЕКТНАЯ ДОКУМЕНТАЦИЯ

Архитектурные решения

01-16-АР

г. Ярославль
2016г.

ООО СК «А-Капитал»

«Развитие интегрированной системы безопасности» ОАО «Славнефть-ЯНОС» в г. Ярославль. Насосная станция «Водозабор». Контрольно-пропускной пункт»

РАБОЧАЯ ДОКУМЕНТАЦИЯ

Архитектурные решения

01-16-АР

Главный инженер проекта_____ **С.В. Смирнов**

г. Ярославль
2016 г.

ОБЩИЕ УКАЗАНИЯ

1. За относительную отметку чистого пола 0.000 принята абсолютная отметка, равная 90.27.
2. Основные строительные характеристики осях А-Г, 1-3:
Уровень ответственности - II.
Класс конструктивной пожарной опасности - С0.
Степень огнестойкости здания - IV
Функциональная пожароопасность - Ф5.1
Наружные стены выполнены из газосиликатного блока с утеплением, профлист
3. Цвет наружных стен
принят по каталогу RAL (решение заказчика).
Цокольная часть - монолитная ж/б плита.
4. Кровля односкатная, водосток наружный, организованный.
5. Окна - ПВХ с тройным остеклением, двухкамерные.
6. Двери - металлические, ПВХ.
7. Сварку металлических элементов производить электродами типа Э42 по ГОСТ 9467-75*.
Изделия между собой приваривать по всем соприкасаемым сторонам свариваемых элементов.
Металлоконструкции окрасить эмалью ХС-436 за 2 раза по слою грунта ВЛ-023.
Высоту неоговоренных швов принимать по наименьшей толщине свариваемых элементов.

ВЕДОМОСТЬ ССЫЛОЧНЫХ И ПРИЛАГАЕМЫХ ДОКУМЕНТОВ

Обозначение	Наименование	Примечание
"АЗНХ-М"	Панели трехслойные металлические с утеплителем из	
	из пенополиуретана для ограждающих конструкций	
ГОСТ 5781-82*	Сталь горячекатаная для армирования	
	железобетонных конструкций	
ГОСТ 6727-80	Проволока из низкоуглеродистой стали холодногнутая	
	для армирования железобетонных конструкций	
ГОСТ 8509-93	Уголки стальные горячекатаные равнополочные	
ГОСТ 30245-2003	Профили стальные гнутые замкнутые сварные квадратные	
	и прямоугольные для строительных конструкций	
ГОСТ 19903-74*	Прокат листовой горячекатаный	
ГОСТ 14918-80*	Сталь тонколистовая оцинкованная	
	с непрерывными линиями	

Ведомость листов основного комплекта АР

Лист.	Наименование.	Примеч.
1	Общие данные	
2	План 1-го этажа	
3	План 2-го этажа	
4	План кровли	
5	Фасады	
6	Разрезы. Спецификация	
7	Спецификация элементов заполнения проемов. Окна.	
8	Спецификация элементов заполнения проемов. Двери.	
9	Ведомость отделки помещений	

ТЕХНИКО-ЭКОНОМИЧЕСКИЕ ПОКАЗАТЕЛИ

№ п/п	Наименование	Пок.	Ед. изм.	Примечание
1	Площадь застройки	11,56	$м^2$	
2	Площадь общая	19,05	$м^2$	
3	Объём строительный	88,40	$м^3$	

Ведомость комплектов рабочих чертежей

Раздел.	Наименование.
01-16-АР	Архитектурные решения
01-16-КР	Конструкции строительные
01-16-СПЗУ	Схема планировочной организации земельного участка

Изм.	Кол.уч.	№ док.	Лист	Подп.	Дата	01-16-АР			
						Развитие интегрированной системы безопасности ОАО «Славнефть-ЯНОС» г. Ярославле, водозабор. Контрольно-пропускной пункт КПП			
ГИП		Смирнов			07.15	Архитектурные решения	Стадия	Лист	Листов
Гл. спец.					07.15		РД	1	
Проект.		Харитонов			07.15				
						Общие данные	ООО СК"А-Капитал"		

План 1-го этажа

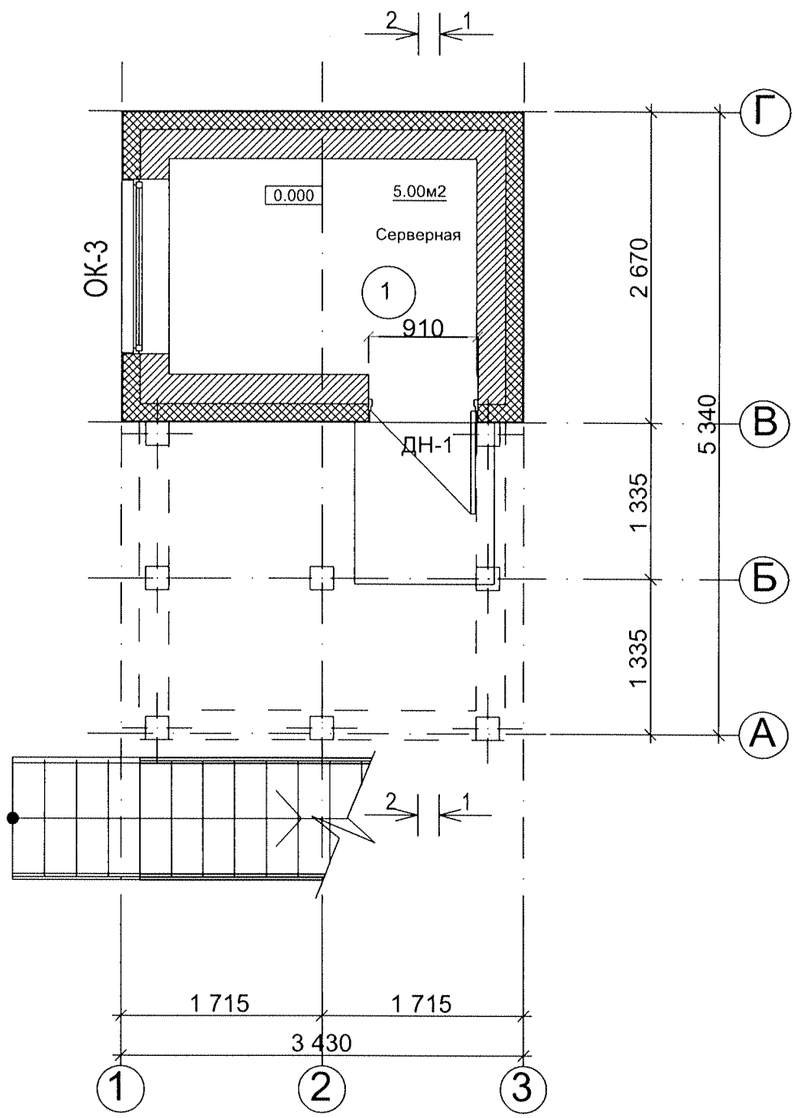

СОГЛАСОВАНО:

Взамен инв. N

Подпись и дата

Инв. N подл.

Изм.	Кол.уч.	№ док.	Лист	Подп.	Дата	01-16-АР		
						Развитие интегрированной системы безопасности ОАО «Славнефть-ЯНОС» г. Ярославле, водозабор. Контрольно-пропускной пункт КПП		
ГИП		Смирнов			07.15	Архитектурные решения	Стадия: РД	Лист: 2 / Листов:
					07.15			
Гл. спец.					07.15			
Проект.		Харитонов				План 1-го этажа	ООО СК"А-Капитал"	

План 2-го этажа

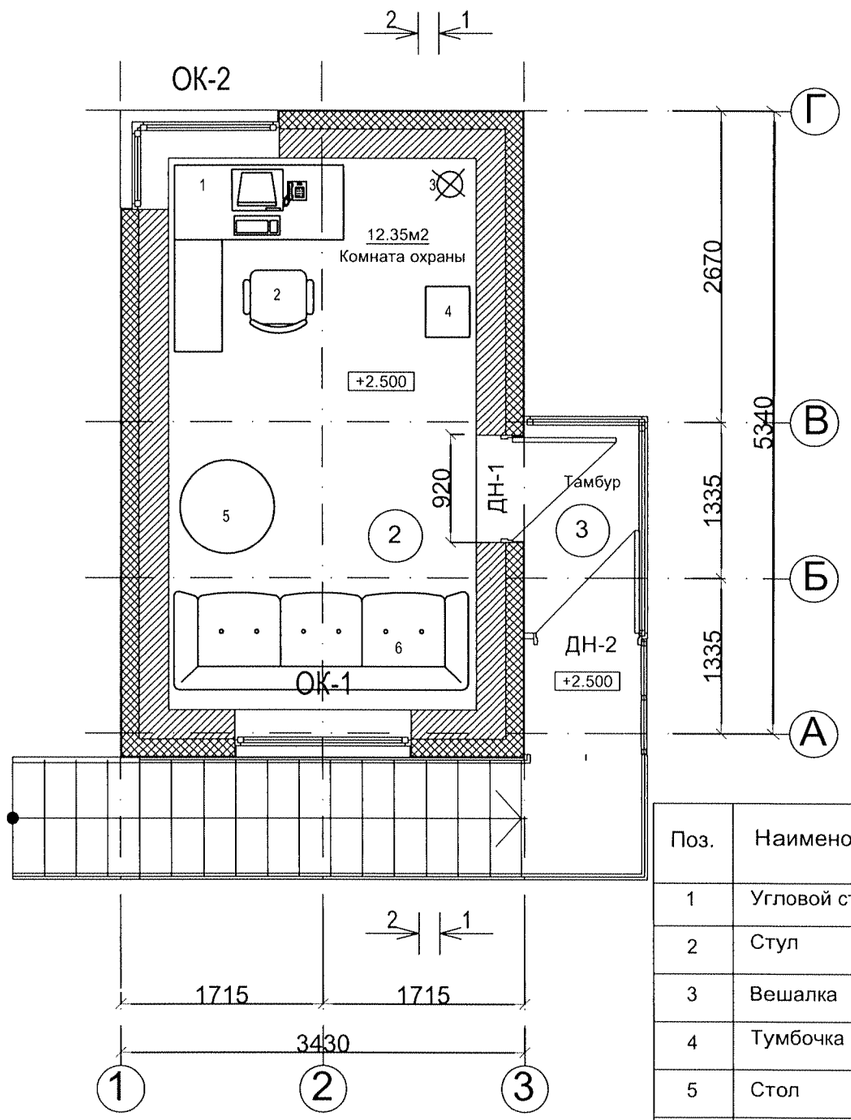

Поз.	Наименование
1	Угловой стол
2	Стул
3	Вешалка
4	Тумбочка
5	Стол
6	Кушетка

СОГЛАСОВАНО:

Взамен инв. N

Подпись и дата

Инв. N подл.

Изм.	Кол.уч.	№ док.	Лист	Подп.	Дата
ГИП		Смирнов			07.15
					07.15
Гл. спец.					07.15
Проект.		Харитонов			

01-16-АР

Развитие интегрированной системы безопасности
ОАО «Славнефть-ЯНОС» г. Ярославле, водозабор.
Контрольно-пропускной пункт КПП

Архитектурные решения

Стадия	Лист	Листов
РД	3	

2-го этажа

ООО СК"А-Капитал"

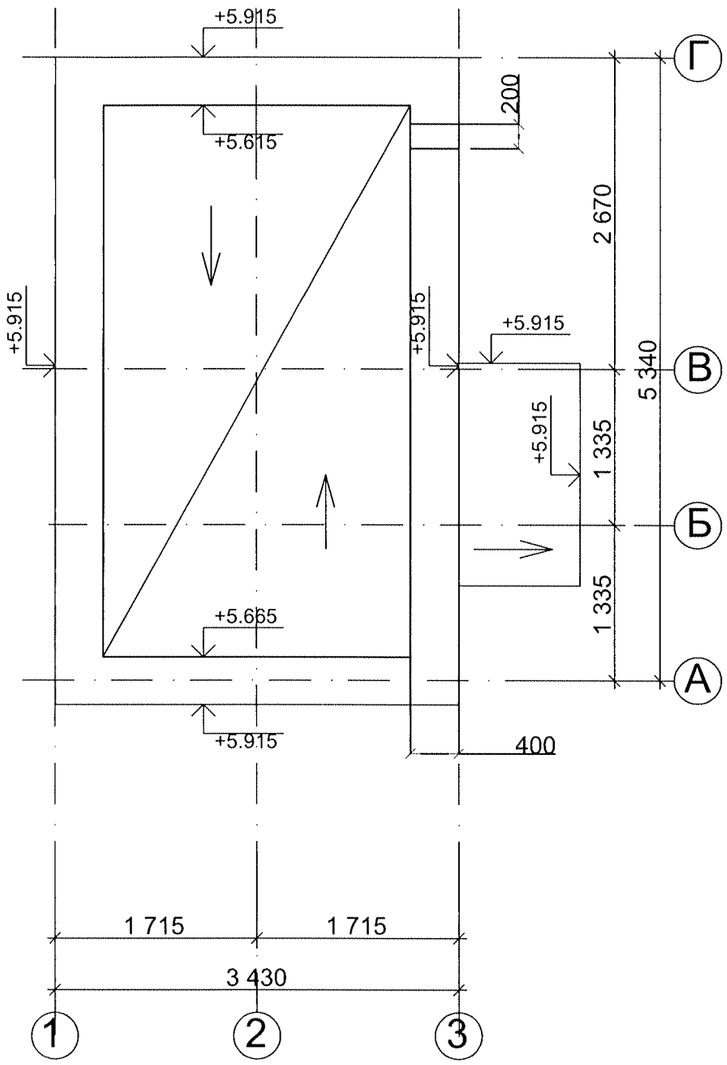

Примечание:
1. Устройство кровельного ковра см. разрез 1-1, 2-2 на листе 6 раздела
2. Площадь кровли - 18,32 м2

СОГЛАСОВАНО:

Взамен инв. N

Подпись и дата

Инв. N подл.

Изм.	Кол.уч.	№ док.	Лист	Подп.	Дата	01-16-АР		
						Развитие интегрированной системы безопасности ОАО «Славнефть-ЯНОС» г. Ярославле, водозабор. Контрольно-пропускной пункт КПП		
ГИП		Смирнов			07.15	Архитектурные решения	Стадия	Лист	Листов
					07.15		РД	4	
Гл. спец.					07.15				
Проект.		Харитонов				План кровли	ООО СК"А-Капитал"		

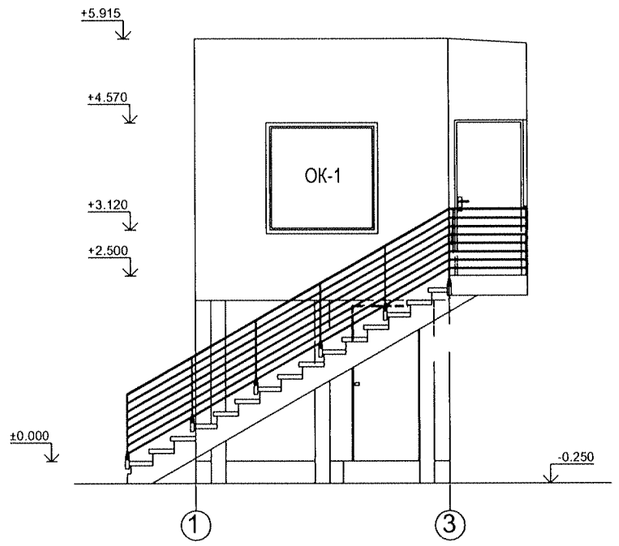

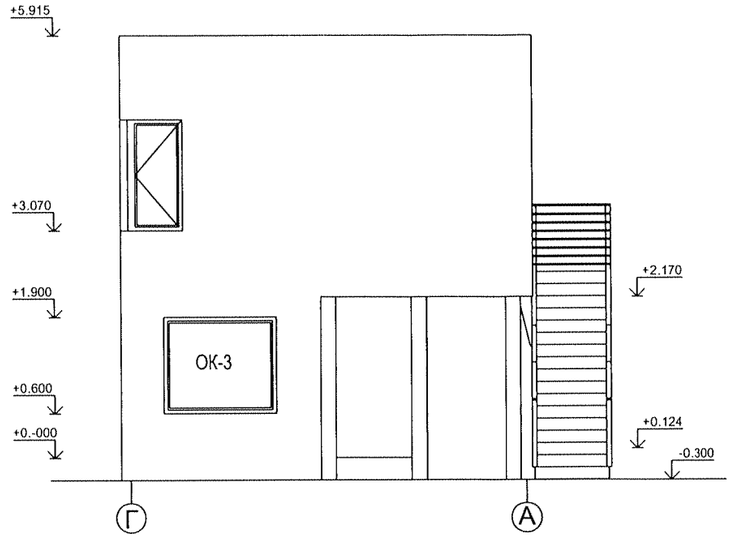

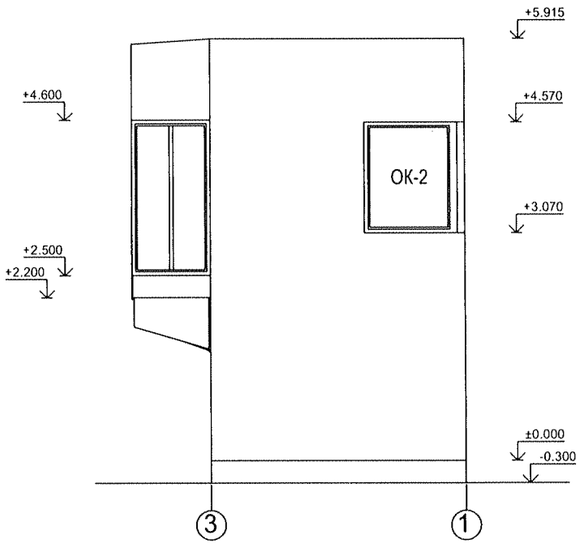

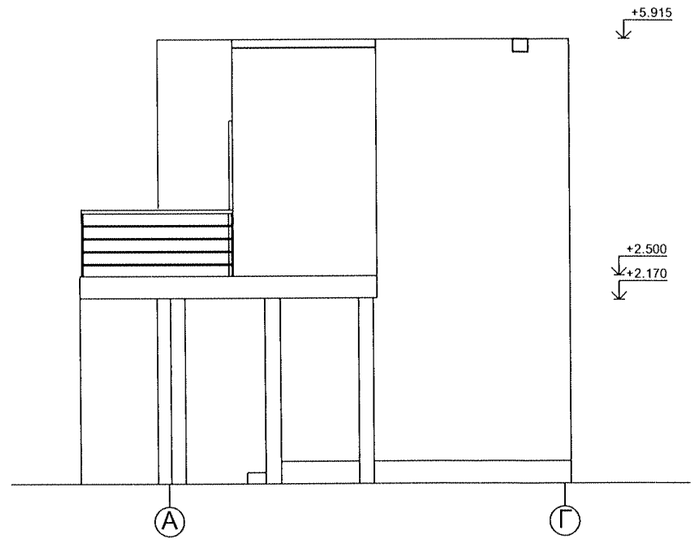

						01-16-АР			
						Развитие интегрированной системы безопасности ОАО «Славнефть-ЯНОС» г. Ярославле, водозабор. Контрольно-пропускной пункт КПП			
Изм.	Кол.уч.	№ док.	Лист	Подп.	Дата				
ГИП		Смирнов			07.15	Архитектурные решения	Стадия	Лист	Листов
Гл. спец.					07.15		РД	5	
Проект.		Харитонов			07.15				
						Фасады	ООО СК"А-Капитал"		

Разрез 2-2

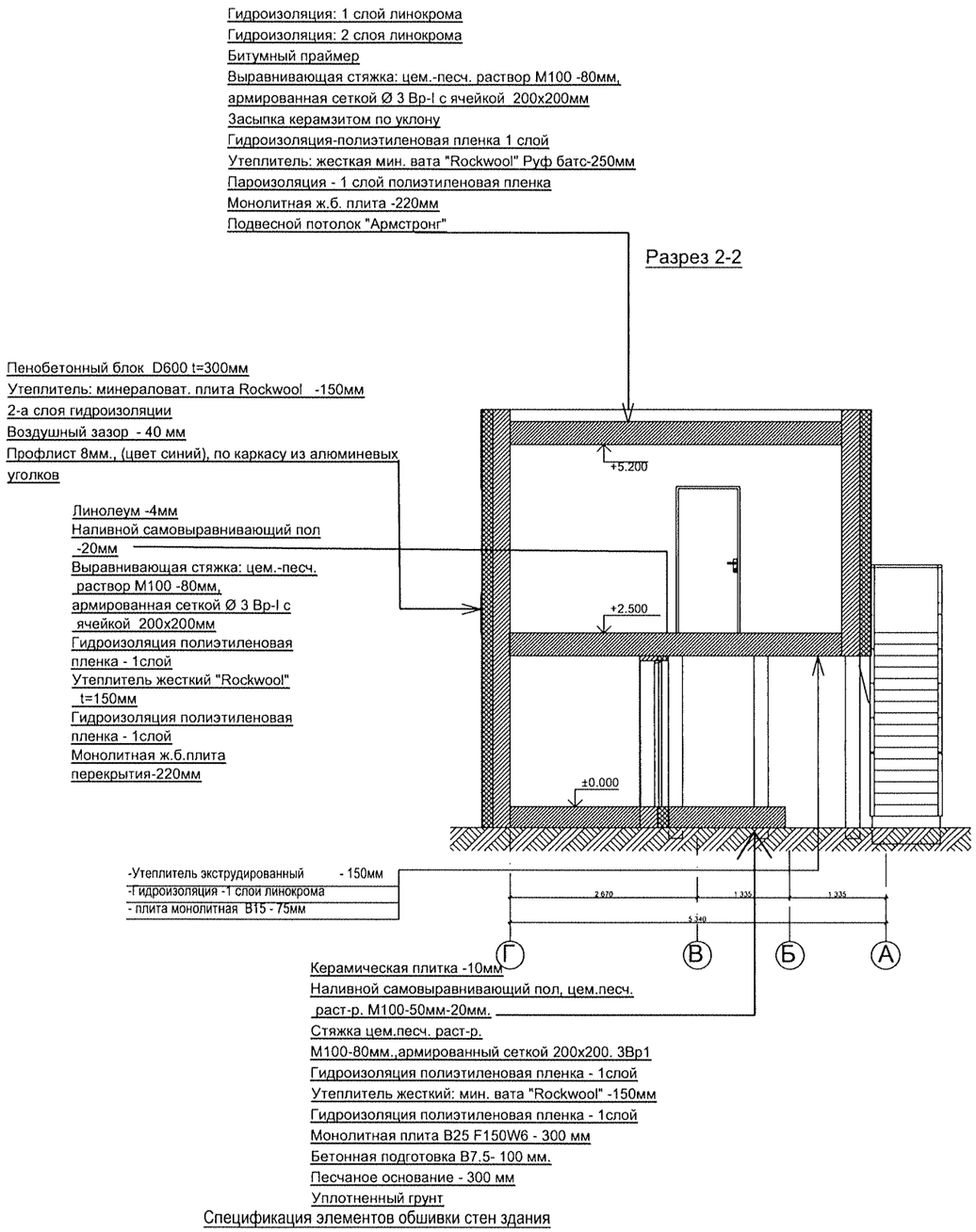

Разрез 1-1

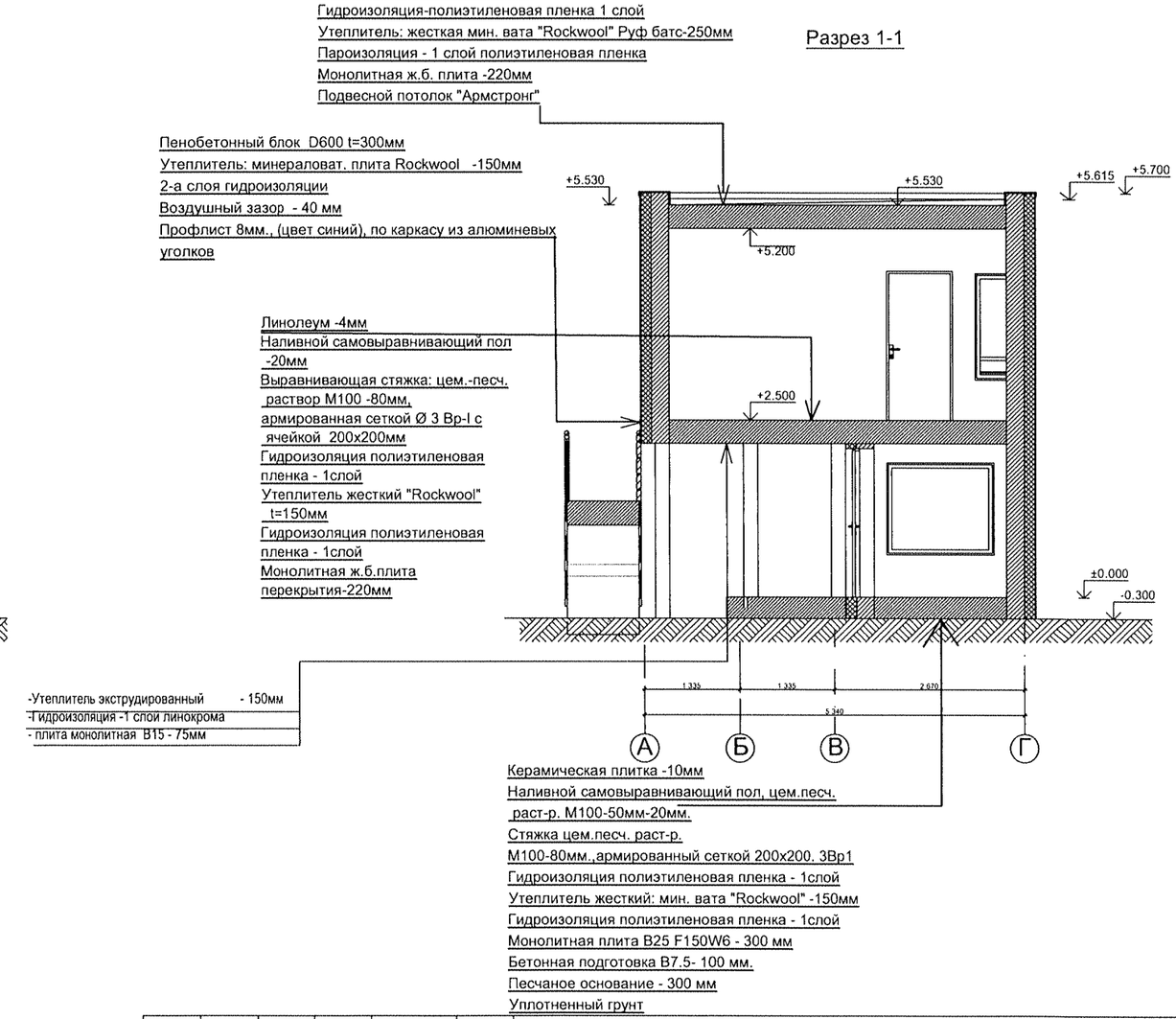

Спецификация элементов обшивки стен здания

Поз.	Обозначение	Наименование	Кол.	Масса, ед., кг	Примечание
	ГОСТ 24045-2016	Профилированный лист t=8 мм		81,0	$м^2$
	ГОСТ 24045-2016	П-образный вертикальный профиль 100х20х20х1.2 оц.		1040	м
	ГОСТ 24045-2016	Профиль Z-образный 20х20х40х1.2 оц.		100	м
	ГОСТ 24045-2016	Профиль Г-образный 40х40х1.2 оц.		700	м
		Кронштейн 50х50х50х2 оц.		1400	шт.
	ГОСТ 9573-2012	Утеплитель минераловат. плита Rockwool		81,0	$м^2$

Изм.	Кол.уч.	№ док.	Лист	Подп.	Дата
ГИП		Смирнов			07.15
Гл. спец.					07.15
Проект.		Харитонов			07.15

01-16-АР

Развитие интегрированной системы безопасности
ОАО «Славнефть-ЯНОС» г. Ярославле, водозабор.
Контрольно-пропускной пункт КПП

Архитектурные решения

Стадия	Лист	Листов
РД	6	

Разрез 1-1
Разрез 2-2. Спецификация

ООО СК"А-Капитал"

Спецификация элементов заполнения проемов. Окна.

Поз.	Обозначение	Наименование	Кол. по фасадам				всего	Масса, ед.,кг	Примеч.
			в осях 1 - 3	в осях 3 - 1	в осях А - Г	в осях Г - А			
Окна									
ОК-1	Проем1500(h)x1500 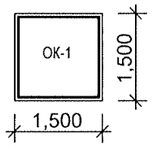	Два стекла	1	-	-	-	1		
ОК-2	Проем1500(h)x2500 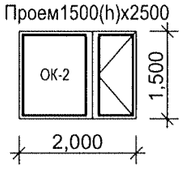	Два стекла	-	1	-	-	1		
ОК-3	Проем1300(h)x1500 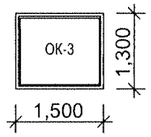	Два стекла	-	-	-	1	1		

Примечание:

1. Габаритные размеры оконных и дверных блоков даны по величине проема. При изготовлении оконных и дверных блоков учитывать конструктивные зазоры.

СОГЛАСОВАНО:

Взамен инв. N

Подпись и дата

Инв. N подл.

Изм.	Кол.уч.	№ док.	Лист	Подп.	Дата	01-16-АР			
						Развитие интегрированной системы безопасности ОАО «Славнефть-ЯНОС» г. Ярославле, водозабор. Контрольно-пропускной пункт КПП			
ГИП		Смирнов			07.15	Архитектурные решения	Стадия	Лист	Листов
					07.15		РД	7	
Гл. спец.					07.15				
Проект.		Харитонов				Спецификация элементов заполнения проемов. Окна.	ООО СК"А-Капитал"		

Спецификация элементов заполнения проемов. Двери.

Поз.	Обозначение	Наименование	Кол-во по этажам			Всего	Масса, ед.,кг	Примеч.
			на отм. 0.000	на отм. +2.500				
Двери наружные								
ДН-1	Проем 1000х2100	ОСП 9-20Л Дверь металлическая "Торекс" утепленная, с уплотнит. доводчиком, с замком, порогом и фурнитурой.	1	1		2		
ДН-2	Проем 1000х2100	ОСП 9-20Л Дверь пластик, остекленная утепленная, с уплотнит. доводчиком, с замком, порогом и фурнитурой.		1		1		

Примечание:

1. Габаритные размеры оконных и дверных блоков даны по величине проема. При изготовлении оконных и дверных блоков учитывать конструктивные зазоры.

СОГЛАСОВАНО:

Взамен инв. N

Подпись и дата

Инв. N подл.

Изм.	Кол.уч.	№ док.	Лист	Подп.	Дата
ГИП		Смирнов			07.15
					07.15
Гл. спец.					07.15
Проект.		Харитонов			

01-16-АР

Развитие интегрированной системы безопасности
ОАО «Славнефть-ЯНОС» г. Ярославле, водозабор.
Контрольно-пропускной пункт КПП

Архитектурные решения

Стадия	Лист	Листов
РД	8	

Спецификация элементов заполнения проемов. Двери.

ООО СК"А-Капитал"

Ведомость отделки помещений

Наименование или номер помещения	Тип отде-лки	Потолок		Низ стен или перегородок(панелей)		Колонны, фермы			Примечание
		Пло-щадь м2	Вид отделки	Пло-щадь м2	Вид отделки	Пло-щадь м2	Вид отделки	Высота мм	
1		5.00 $м^2$	Штукатурка, шпаклевка, окраска	15.8 м2	Штукатурка, шпаклевка, окраска				
2		12.3 м2	"армстронг"	34.1 м2	Штукатурка, шпаклевка, стекломагнезитовые панели				
3		1.7 м2	--	--	--				

СОГЛАСОВАНО:

Взамен инв. N

Подпись и дата

Инв. N подл.

Изм.	Кол.уч.	№ док.	Лист	Подп.	Дата
ГИП		Смирнов			07.15
					07.15
Гл. спец.					07.15
Проект.		Харитонов			

01-16-АР

Развитие интегрированной системы безопасности
ОАО «Славнефть-ЯНОС» г. Ярославле, водозабор.
Контрольно-пропускной пункт КПП

Архитектурные решения

Стадия	Лист	Листов
РД	9	

Ведомость отделки помещений

ООО СК"А-Капитал"